UNTERPUTZ-ARMATUR

Thermostat-Duscharmatur Firenze – Mattschwarz

Art.-Nr. **GTF065/NG** · Marke **IMEX**

KERNDATEN

FARBE
Mattschwarz

MARKE
IMEX

MASSZEICHNUNG

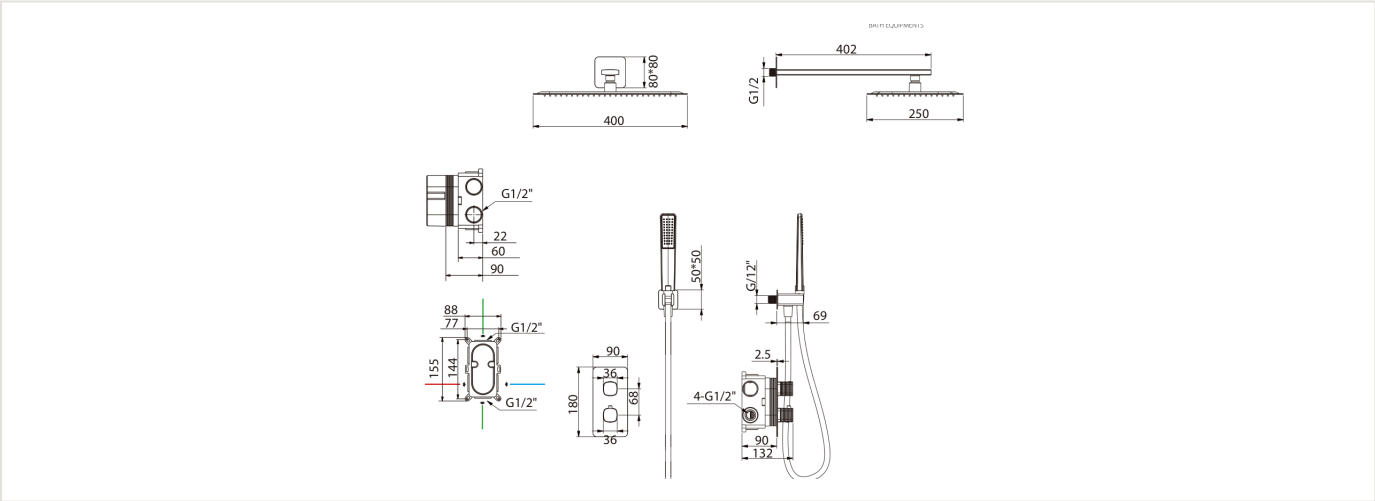

TECHNISCHE DATEN

Leistung & Betrieb

Durchfluss Handbrause Mischwasser 1 / 3 / 5 bar	4,9 / 8,8 / 11,6 l/min

Allgemein

Marke	IMEX

Maße & Gewicht

Kopfbrause	Edelstahl SUS 304, 400 x 250 mm, extraflach, Anti-Kalk

Durchfluss Handbrause Kaltwasser 1 / 3 / 5 bar	4,8 / 8,7 / 11,5 l/min
Durchfluss Kopfbrause Mischwasser 1 / 3 / 5 bar	6,5 / 11,7 / 15,3 l/min
Durchfluss Kopfbrause Kaltwasser 1 / 3 / 5 bar	6,4 / 11,5 / 14,8 l/min

Material & Oberfläche

Farbe	Mattschwarz
Brausearm	Wandauslauf aus Messing, Ausladung 402 mm
Produktmaße	43 x 30 x 14 cm

Anschluss & Montage

Anschlüsse	G 1/2" (Unterputzkörper 4 x G 1/2")
Einbautiefe Unterputzkörper	75 – 90 mm (einstellbar)