BADEWANNE

Paterna

8 Ausführungen · Marke **Hidronatur**

KERNDATEN

PRODUKTART
Badewanne

MATERIAL
Acryl

BREITE
140 cm

HÖHE
43 cm

AUSFÜHRUNGEN
8 Ausstattungen

VERFÜGBARE FARBEN
Weiß glänzend, Weiß matt

FÜLLVOLUMEN
360 l

MARKE
Hidronatur

MASSZEICHNUNG

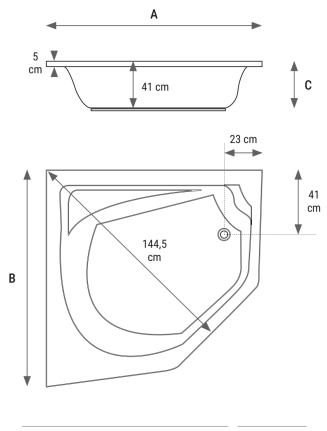

MERKMALE

- Hochwertiges Acrílico
- Pflegeleichte, glatte Oberfläche
- Langlebig und robust
- Spanische Handwerkskunst – Hidronatur-Qualität
- Optionaler Hydromassage-Komfort für Entspannung

LIEFERUMFANG

- Bañera Paterna (Wanne)
- Automatisches Ablaufventil (bei allen Ausstattungen außer Normal)
- Hydromassage-Pumpe(n) mit Druckknöpfen und Luftregler (je nach gewählter Ausstattungsstufe)
- LED-Chromotherapie-System (bei Doble sistema Inox + Cromoterapia, Doble sistema electrónico und Top Line)
- Montage- und Bedienungsanleitung

TECHNISCHE DATEN

Maße & Gewicht

Breite	140 cm
Höhe	43 cm
Füllvolumen	360 l
Gewicht	36–90 kg, je nach Ausführung
Versandgewicht	54–108 kg, je nach Ausführung
Zubehör (optional)	Frontschürze Acryl weiß H 53 cm
Verpackung	145 cm, 145 cm, 56, 70,5 – Karton auf hitzebehandelter Palette (14,5 cm), Palettenmaß = Kartonmaß

Allgemein

Marke	Hidronatur
Ausführungen	8 Ausstattungen
Produktart	Badewanne

Material & Oberfläche

Material	Acryl
Verfügbare Farben	Weiß glänzend, Weiß matt
Farboptionen	Blanco Brillo, Blanco Mate

Weitere Angaben

Faldón/Verkleidung	Faldón acrílico frontal
Stück je Container 20 ft / 40 ft	20 / 40 Stk.

Allgemein

Ausstattungsstufen	Normal, Hidro Neumático, Doble sistema Neumático, Hidro Inox, Doble sistema Inox, Doble sistema Inox + Cromoterapia, Doble sistema Electrónico, Top Line

AUSFÜHRUNGEN UND WERTE

Werte je Ausführung.

Ausstattung	Gewicht (kg)	Versandgewicht (kg)	Ausstattung
Normal	36	54	inklusive Stütze und Click-Clack-Ablaufventil
Hidro Neumático	60	78	6 Whirlpool-Düsen (*), 1 Motor 1 CV (*), 1 Ansaugöffnung, 1 automatisches Ablaufventil, 1 Metallgestell mit verstellbaren Füßen, 1 Luftregler, 1 pneumatischer Druckknopf
Doble sistema Neumático	74	92	6 Whirlpool-Düsen (*), 1 Motor 1 CV (*), 1 Ansaugöffnung, 1 Blower, 1 automatisches Ablaufventil, 10 Luftdüsen, 1 Metallgestell mit verstellbaren Füßen, 1 Luftregler, 2 pneumatische Druckknöpfe
Hidro Inox	64	82	6 Whirlpool-Düsen (*), 1 Motor 1 CV (*), 1 Ansaugöffnung, 1 automatisches Ablaufventil, 1 Metallgestell mit verstellbaren Füßen, 1 Luftregler aus Edelstahl, 1 elektronischer Druckknopf aus Edelstahl
Doble sistema Inox	81	99	6 Whirlpool-Düsen (*), 1 Motor 1 CV (*), 1 Ansaugöffnung, 1 Blower, 1 automatisches Ablaufventil, 10 Luftdüsen, 1 Metallgestell mit verstellbaren Füßen, 1 Luftregler aus Edelstahl, 2 elektronische Druckknöpfe aus Edelstahl
Doble sistema Inox + Cromoterapia	82	100	6 Whirlpool-Düsen (*), 1 Motor 1 CV (*), 1 Ansaugöffnung, 1 Blower, 1 Chromotherapie, 1 automatisches Ablaufventil, 10 Luftdüsen, 1 Metallgestell mit verstellbaren Füßen, 1 Luftregler aus Edelstahl, 3 elektronische Druckknöpfe aus Edelstahl
Doble sistema electrónico	83	101	6 Whirlpool-Düsen (*), 1 Motor 1 CV (*), 1 Ansaugöffnung, 1 Blower, 1 Chromotherapie, 1 automatisches Ablaufventil, 10 Luftdüsen, 1 Metallgestell mit verstellbaren Füßen, 1 Luftregler, 1 elektronischer Druckknopf
Top Line	90	108	6 Whirlpool-Düsen (*), 1 Motor 1 CV (*), 1 Ansaugöffnung, 1 automatisches Ablaufventil, 10 Luftdüsen, 1 Metallgestell mit verstellbaren Füßen, 1 Chromotherapie, 1 Blower, 1 automatische Desinfektion, 1 Temperaturhaltung, 1 elektronischer Luftregler, 1 elektronischer Druckknopf