WASCHBECKEN & ARBEITSPLATTE

Papua

10 Ausführungen · Marke **Hidronatur**

KERNDATEN

PRODUKTART
Waschbecken & Arbeitsplatte

MATERIAL
Solid Surface

BREITE
50 cm

HÖHE
17 cm

TIEFE
33 cm

AUSFÜHRUNGEN
10 Farben

FARBE
Blanco (Standard)

VERFÜGBARE FARBEN
Weiß, Creta, Sand, Piombo, Grau, Tortora, Zementgrau, Graphit, Schwarz

MARKE
Hidronatur

MASSZEICHNUNG

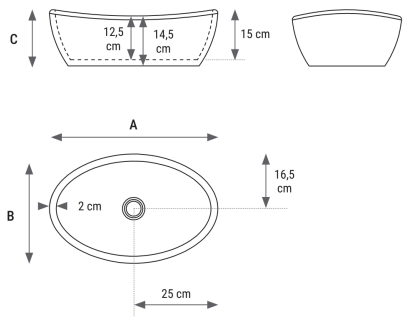

MERKMALE

- Hochwertiges Solid-Surface-Material
- Fugenlose, pflegeleichte Oberfläche
- Langlebig und robust
- Modernes Design
- Hidronatur-Qualität aus Spanien

LIEFERUMFANG

- Waschbecken Papua aus Solid Surface
- Befestigungsmaterial
- Montageanleitung
- Hinweis: Ablaufventil nicht im Lieferumfang

TECHNISCHE DATEN

Maße & Gewicht

Breite	50 cm
Höhe	17 cm
Tiefe	33 cm
Maßtabelle (A / B / C)	50 / 33 / 17 cm

Material & Oberfläche

Material	Solid Surface
Farbe	Blanco (Standard)
Verfügbare Farben	Weiß, Creta, Sand, Piombo, Grau, Tortora, Zementgrau, Graphit, Schwarz
Optionale Farben	Creta, Arena, Piombo, Gris, Tortora, Cemento, Grafito, Negro, RAL-Farbtöne auf Anfrage
Farbe Standard	Blanco (Weiß)

Allgemein

Marke	Hidronatur
Ausführungen	10 Farben
Produktart	Waschbecken & Arbeitsplatte

Anschluss & Montage

Ablaufventil	nicht enthalten

Normen & Garantie

Normen & Prüfungen	EN 14688:2006, Klasse 1 (CE, DoP 003)

Weitere Angaben

Passende Badewanne	gleichnamige Badewanne erhältlich

Weitere Angaben

Ventile (Zubehör)	Click-Clack-Ventil verchromt, weiß oder in RAL-Farbe als Zubehör (RAL-Ventil nur zusammen mit dem Waschbecken bestellbar); lose Ventile nur als Ersatzteil
CE-Kennzeichnung	Leistungserklärung Nr. 003 „Lavabo en Solid“, EN 14688:2006: Reinigungsfähigkeit bestanden, Belastbarkeit bestanden, Überlaufschutz Klasse 00 (kein Überlauf), Dauerhaftigkeit bestanden; häuslicher Gebrauch

LIEFERBARE AUSFÜHRUNGEN

Farbe (10)	Blanco (Standard), Creta, Arena, Piombo, Gris, Tortora, Cemento, Grafito, Negro, RAL