WASCHBECKEN & ARBEITSPLATTE

Omega

144 Ausführungen · Marke **Hidronatur**

KERNDATEN

PRODUKTART
Waschbecken & Arbeitsplatte

MATERIAL
CORIAN™ DUPONT®

BREITE
70-300 cm (in 10-cm-Schritten)

TIEFE (B)
45 oder 50 cm

AUSFÜHRUNGEN
24 Breiten, 2 Kanten, 3 Zubehörvarianten

FARBE
Blanco / Arctic White

MARKE
Hidronatur

MASSZEICHNUNG

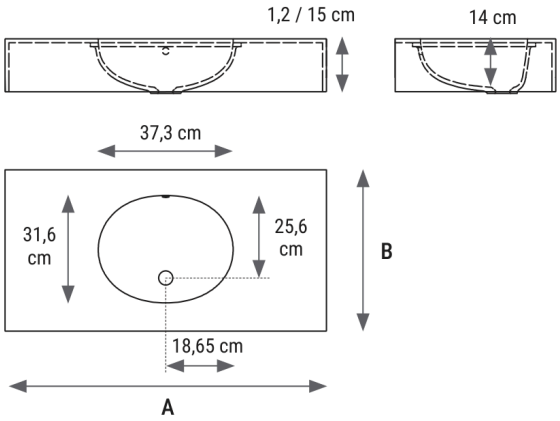

MERKMALE

- Hochwertiges CORIAN™ DUPONT® Material
- Fugenlose, pflegeleichte Oberfläche
- Langlebig und robust
- Modernes, klares Design
- Hidronatur-Qualität aus Spanien

LIEFERUMFANG

- Waschbecken/Arbeitsplatte Omega aus CORIAN™
- Montageanleitung
- Hinweis: Ablaufventil und Halterung nicht im Lieferumfang

TECHNISCHE DATEN

Allgemein

Marke	Hidronatur
Ausführungen	24 Breiten, 2 Kanten, 3 Zubehörvarianten
Produktart	Waschbecken & Arbeitsplatte

Normen & Garantie

Normen & Prüfungen	EN 14688:2006, Klasse 1 (CE, DoP 006)

Weitere Angaben

Zubehör optional	Toallero integriert, Zusatzbecken
Fertigung	Maßanfertigung, Sondermaße auf Anfrage
Halterung	nicht enthalten; weiß epoxidbeschichteter Metallträger als Zubehör
Armaturenloch	bei der Bestellung angeben (Armatur nicht enthalten)

Maße & Gewicht

Breite	70-300 cm (in 10-cm-Schritten)
Kantenstärke	1,2 cm oder 15 cm
Tiefe (B)	45 oder 50 cm
Maßanfertigung	Sonderabmessungen auf Anfrage
Kantenhöhe	1,2 oder 15 cm
Optionen	integrierter Handtuchhalter 35 x 5 cm, Zusatzbecken

Material & Oberfläche

Material	CORIAN™ DUPONT®
Farbe	Blanco / Arctic White

Anschluss & Montage

Ablaufventil	nicht enthalten

Weitere Angaben

Ventile (Zubehör)	Click-Clack-Ventil verchromt, weiß oder in RAL-Farbe als Zubehör (RAL-Ventil nur zusammen mit dem Waschbecken bestellbar); lose Ventile nur als Ersatzteil
CE-Kennzeichnung	Leistungserklärung Nr. 006 „Lavabo en Corian“, EN 14688:2006: Reinigungsfähigkeit, Belastbarkeit und Dauerhaftigkeit bestanden, Überlaufschutz Klasse 00 (kein Überlauf)

LIEFERBARE AUSFÜHRUNGEN

Breite (24)	70, 80, 90, 100, 110, 120, 130, 140, 150, 160, 170, 180, 190, 200, 210, 220, 230, 240, 250, 260, 270, 280, 290, 300
Kante (2)	1,2 cm, 15 cm
Zubehör (3)	Ohne, Toallero integriert, Zusatzbecken