BADEWANNE

Nicosia

10 Ausführungen · Marke **Hidronatur**

KERNDATEN

PRODUKTART
Badewanne

MATERIAL
Solid Surface

BREITE
135 cm

HÖHE
52 cm

AUSFÜHRUNGEN
2 Ventile, 5 Farben

VERFÜGBARE FARBEN
Weiß, Creta, Sand, Piombo, Grau, Tortora, Zementgrau, Graphit, Schwarz

FÜLLVOLUMEN
480 l

GEWICHT
280 kg

MARKE
Hidronatur

MASSZEICHNUNG

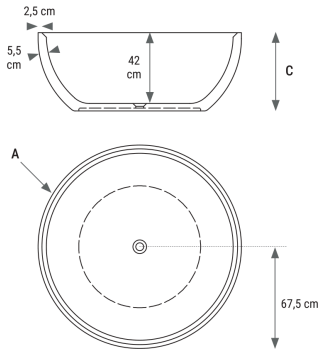

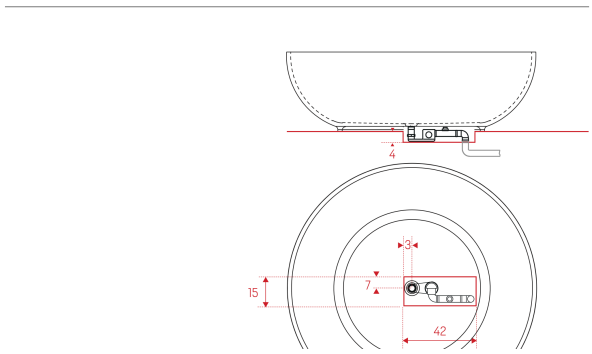

MERKMALE

- Hochwertiges Solid Surface mit edler, geschlossenporiger Oberfläche
- Pflegeleicht und hygienisch
- Langlebig und robust
- Spanische Hidronatur-Handwerkskunst
- Große Farbauswahl inklusive RAL-Optionen

LIEFERUMFANG

- Bañera Nicosia aus Solid Surface
- Ablauf- und Überlaufgarnitur mit Ventil (Chrom inklusive, Weiß)
- Montage- und Bedienungsanleitung

TECHNISCHE DATEN

Allgemein

Marke	Hidronatur
Ausführungen	2 Ventile, 5 Farben
Produktart	Badewanne

Normen & Garantie

Normen & Prüfungen	EN 14516:2006+A1:2010, Klasse 1 (CE, DoP 002)

Weitere Angaben

Ventiloptionen	Chrom (inklusive), Weiß
Selbstentleerendes Ventil	Füllhöhe über den Stopfen (Teil 1) bzw. den Gewindestift (Teil C) einstellbar
Stück je Container 20 ft / 40 ft	6 / 12 Stk.
Form	rund

Maße & Gewicht

Breite	135 cm
Höhe	52 cm
Füllvolumen	480 l
Gewicht	280 kg
Bruttogewicht (verpackt)	298 kg
Verpackung	Karton auf hitzebehandelter Palette: 155 cm x 155 cm, Höhe 75 cm, mit Palette 89,5 cm

Material & Oberfläche

Material	Solid Surface
Verfügbare Farben	Weiß, Creta, Sand, Piombo, Grau, Tortora, Zementgrau, Graphit, Schwarz
Farbe Standard	Blanco (Weiß)

Anschluss & Montage

Ablaufventil	Click-Clack-Ventil verchromt inklusive; alternativ weiß oder in RAL-Farbe (RAL-Ventil nur zusammen mit der Wanne bestellbar); lose Ventile nur als Ersatzteil

Weitere Angaben

CE-Kennzeichnung	Leistungserklärung Nr. 002 „Bañeras en Solid“, EN 14516:2006+A1:2010, Klasse 1; Reinigungsfähigkeit und Dauerhaftigkeit bestanden; System 4; häuslicher Gebrauch

LIEFERBARE AUSFÜHRUNGEN

Ventil (2)	Chrom (inkl.), Weiß
Farbe (5)	Blanco (Standard), Color liso, bañera completa (Sonderfarbe), Color liso, solo exterior (Sonderfarbe), RAL, bañera completa (Sonderfarbe), RAL, solo exterior (Sonderfarbe)